ユニットバス枠

取扱説明書 / 施工要領書

このたびは当社製品をお買い求め頂き、誠にありがとうございました。
ご使用前に、この説明書をよくお読みの上、正しくお使いください。
お読みになった後も、すぐに取り出せる場所に大切に保管してください。

この説明書に書かれている注意事項は、必ず守ってください。
不適切な使用により事故が発生した場合、当社は責任を負いかねますのであらかじめご了承ください。

もくじ

取扱説明書 …… 1
施工要領書 …… 2
補修方法 …… 3

株式会社 カイダー・ベースボード工業 http://www.kaider.co.jp
〒101-0024 東京都千代田区神田和泉町1-3-4 青木ビル TEL 03-3861-1931(代) FAX 03-3861-1930

2015年6月作成

ユニットバス枠

安全上のご注意

使用前に本書をよくお読みの上、正しく使用してください。また、ここに示した注意事項は、状況によって重大な結果に結びつく可能性があります。

用語および記号、絵表記の説明

⚠注意　この表示を無視して、誤った取扱いをすると、物的損害の発生が想定される内容を示しています。

🚫 この記号は、禁止の行為（してはいけないこと）を告げるものです。

❗ この記号は、行為を強制すること（必ずすること）を告げるものです。

ご利用にあたって

⚠注意

❗定期的な清掃をしてください。

いつまでもキレイな状態を保つために、定期的な清掃が必要です。普段は乾いた柔らかい布で拭いてください。汚れがひどい時は、中性洗剤の溶液に浸し、よく絞ってから汚れた部分を軽く拭き取ってください。

🚫アルカリ・酸性（弱酸性含む）・塩素系洗剤・シンナー等を使用しないでください。

お手入れの際、アルカリ性洗剤や酸性洗剤、塩素系洗剤、シンナー等を使用すると、部品が変色したり、劣化することがあります。

🚫クレンザー・磨き粉を使用しないでください。

お手入れの際、クレンザーや磨き粉を粗い粒子を含んだ洗剤や、ナイロンたわし等の傷つけやすいものを使用すると、部品表面にキズがつき光沢を失ったり、変色することがあります。

🚫火を近づけないでください。

本製品にタバコなどの火を近づけないでください。変形、変色の原因になります。

施工手順

1．長さカット

カイダーのユニットバス枠は、現場にある丸ノコなどで簡単に切断できますので、必要な長さにカットしてください。

2．組み立て

三方枠の場合は上枠と左右枠を、四方枠の場合は上下枠と左右枠をビス固定（ビス別途）してください。上下枠はチリが８mm、左右枠はチリが１０mmですので、上下枠が左右枠の２mm内側に納まるように固定してください。

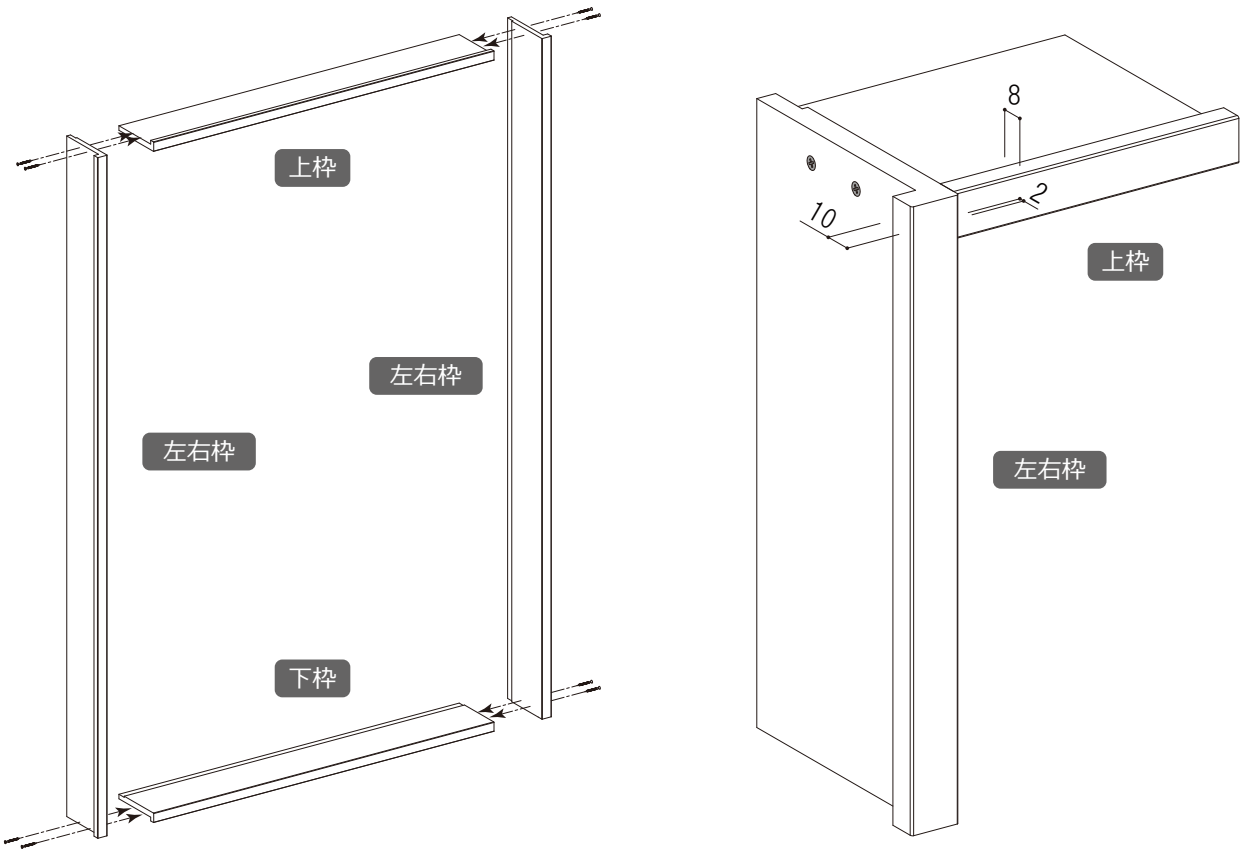

3．下地へ取り付け

取り付け面のゴミやホコリを取り除き、接着剤とビスを併用して、組立てたユニットバス枠を下地に固定してください。（接着剤とビスは別途です）
ビスは３００mmピッチ程度で固定してください。

参考納まり図

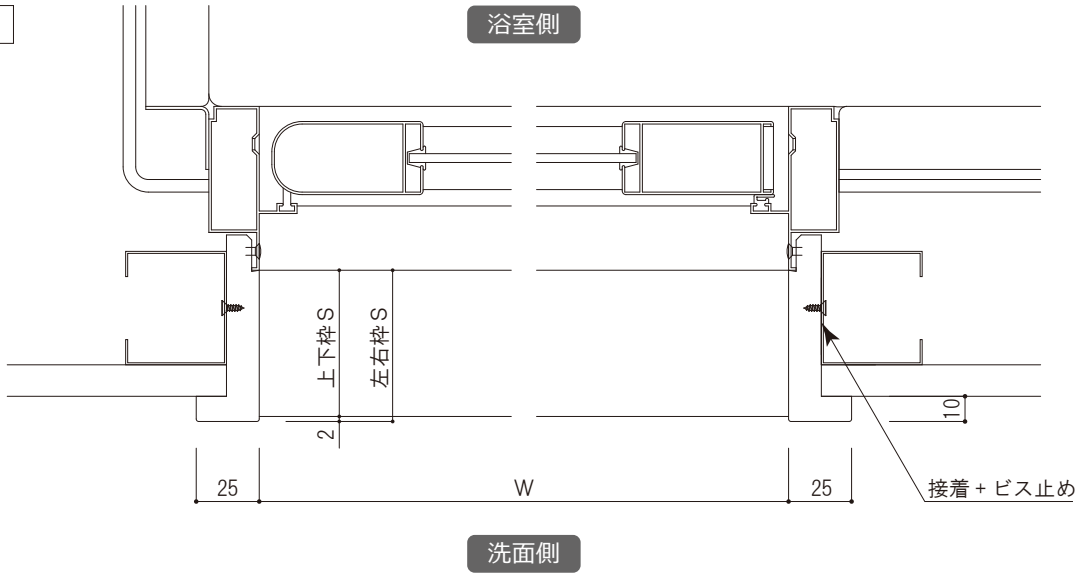

補修手順

■補修用品

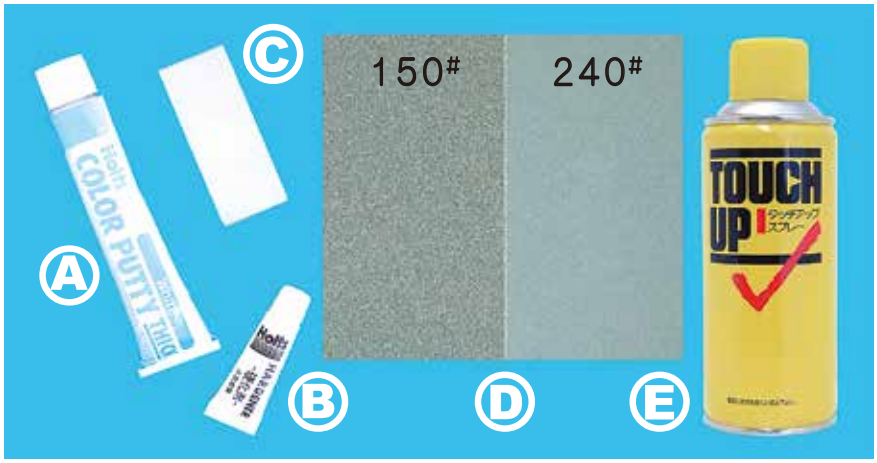

Ⓐ パテ

Ⓑ 硬化剤

Ⓒ ヘラ

Ⓓ サンドペーパー

Ⓔ タッチアップスプレー

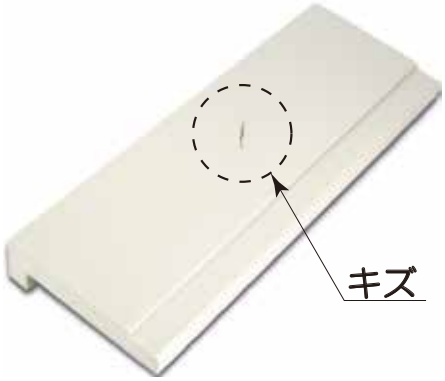

1．キズ面の処理

パテの定着を良くするため、キズの内部をサンドペーパー＃１５０で傷をつけ、汚れを落としてください。

2．パテＡと硬化剤を塗布

パテＡと硬化剤を１０：１で、ヘラを使って塗布してください。硬化には約１時間かかります。

3．サンドペーパーで磨く

パテの硬化後、サンドペーパー＃１５０で磨き、＃２４０で仕上げてください。仕上げ後にシンナーで汚れを落としてください。

4．仕上げ

タッチアップスプレーを塗布（１回目）してください。乾くまで約３０分かかります。次に仕上げとして２回目を塗布してください。完全に硬化・乾燥するまで約１２時間かかりますので、その間は手で触れたりしないようにご注意ください。

※木目・木粉入りは、刷毛塗りにて塗布してください。